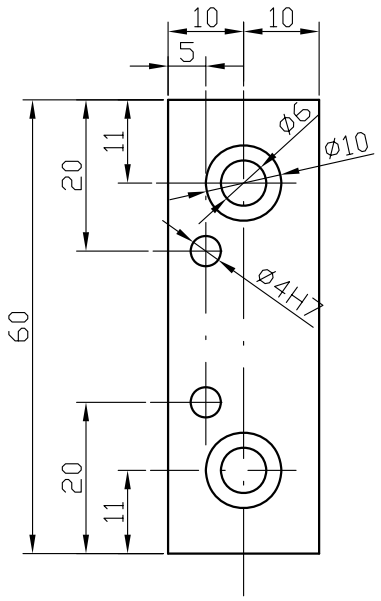

Pevná čelist - materiál: ocel (litina).

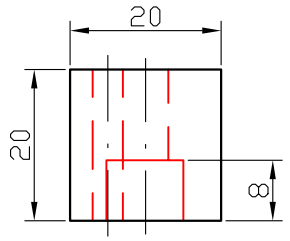

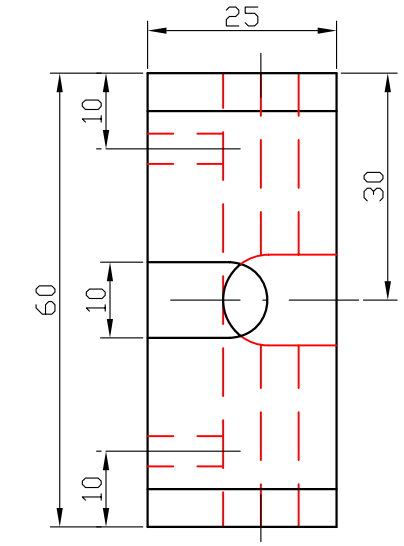

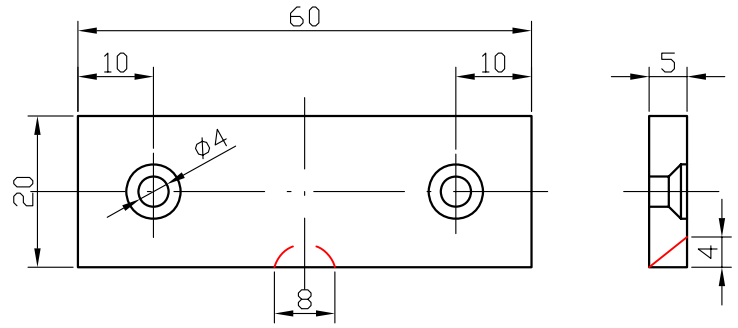

Pakna - materiál: tvrdá mosaz, dole výřez pro šroub.

Posuvná čelist - materiál: litina (ocel).

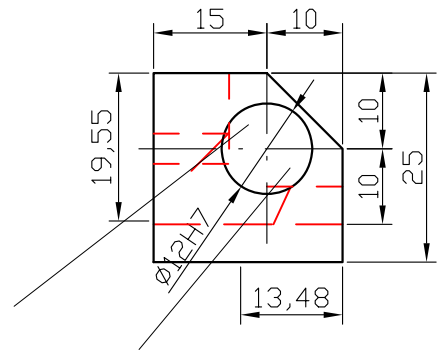

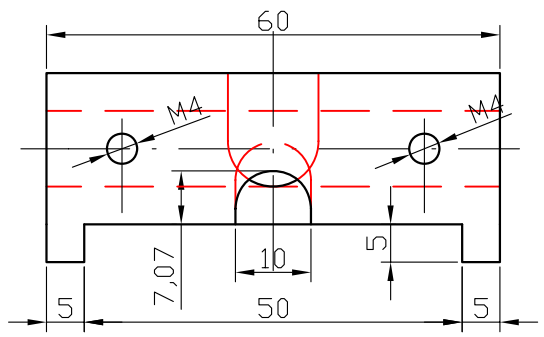

Čep - materiál: 194xx - stříbřitá ocel.

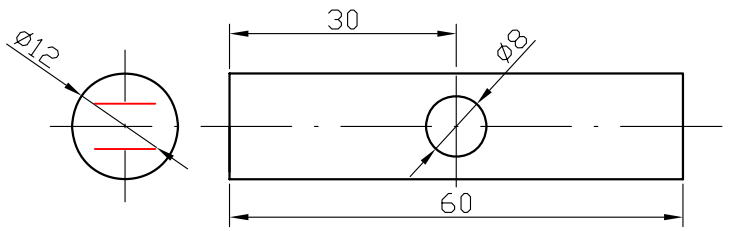

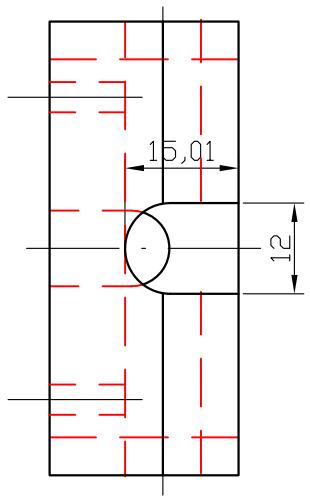
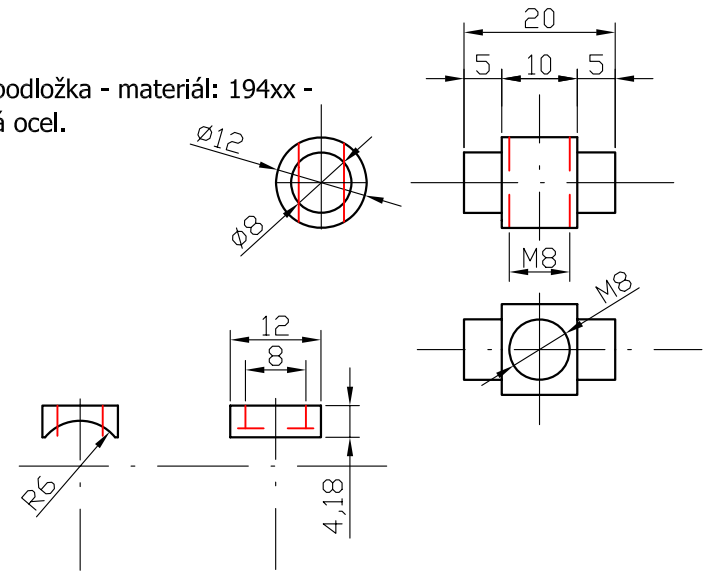
Čep a podložka - materiál: 194xx - stříbřitá ocel.